部番	部品名称	材質	数量	備考
1	φ110エルボ90°	SUS304	1	t=0.3(板厚)
2	φ75エルボ90°	SUS304	1	t=0.3(板厚)
3	固定金具	SUS304	3	
4	Oリング	シリコンゴム	1	

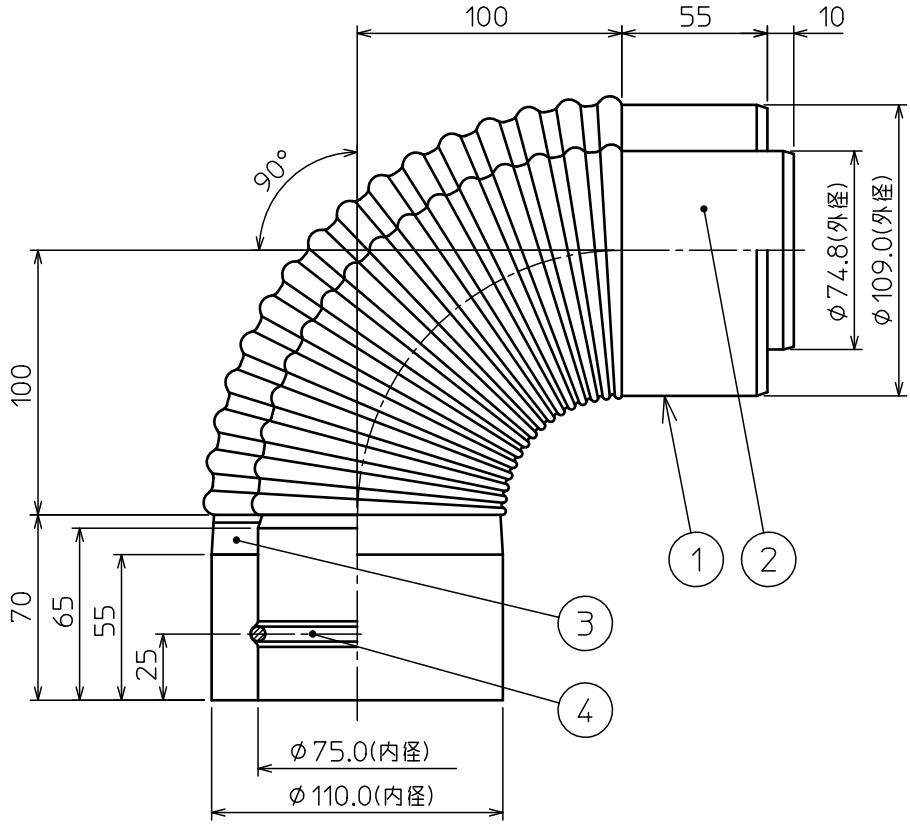

記号	変更内容	日付	担当	承認
△				
△				
△				
△				

東洋アルチタイト産業株式会社

製図	木村	第三角法	尺度 NOTE
担当		材質	SUS304
検図		品名	給排気筒(二重管) エルボ90°(φ110－φ75)
承認	遠藤	図番	96059U
承認			Rev. A